RDB 63.01.360060.002ВО

Боковой вид

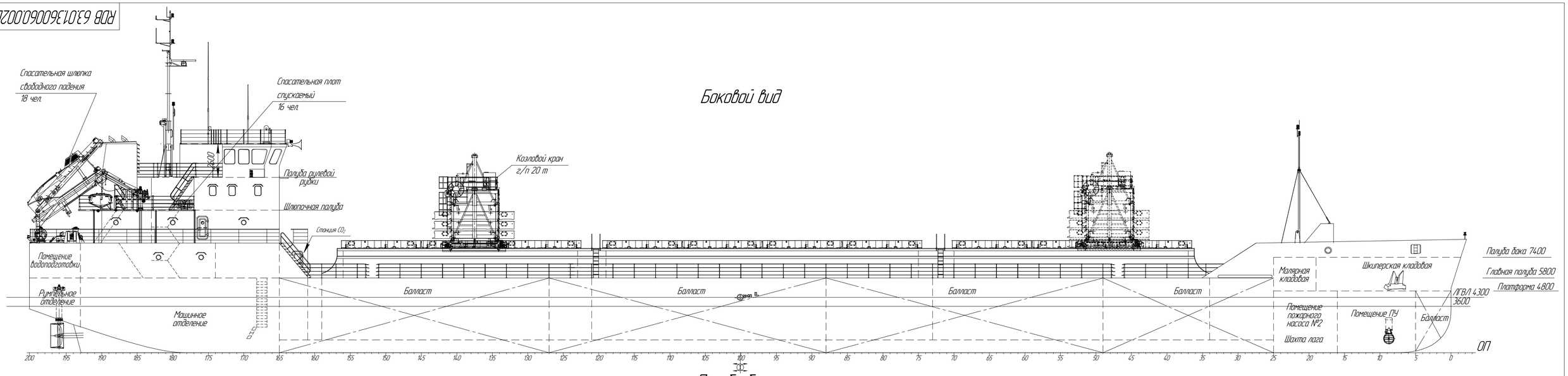

Полуба бака и юта

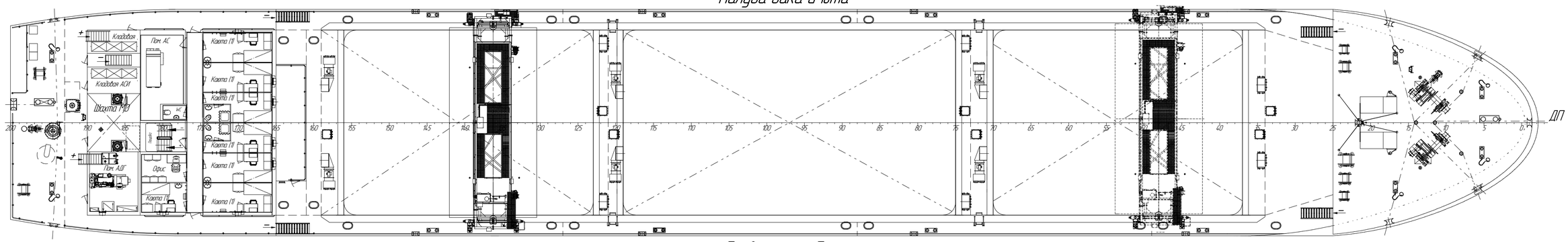

Главная полуба

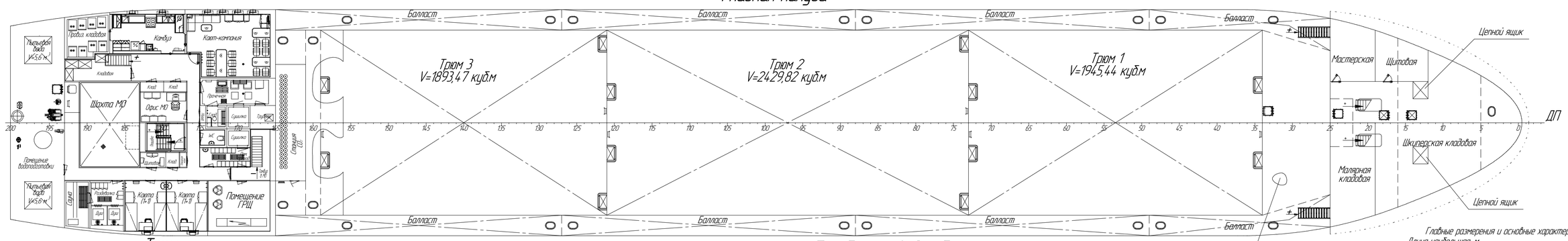

Трюм

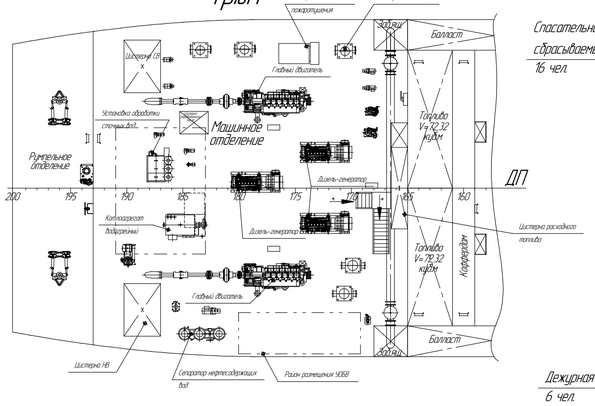

Шлюпочная полуба

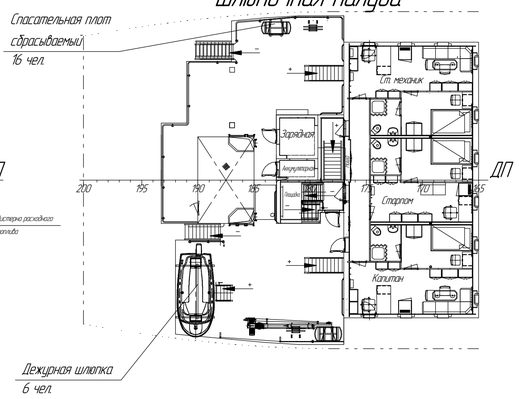

Палуба рулевой рубки

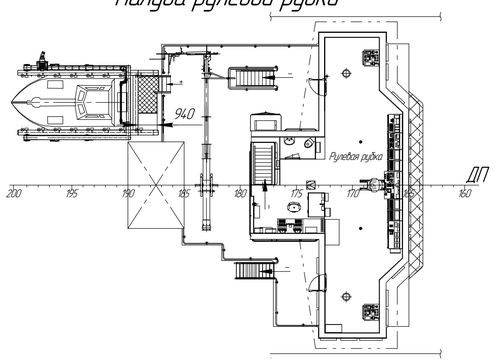

Кладовая средств крепления груза

Главные размерения и основные характеристики

Длина наибольшая, м	~111,30
Длина между перпендикулярами, м	110,10
Ширина, м	16,50
Высота борта, м	5,80
Осадка в реке, м	3,60
Осадка в море, м	4,30
Водоизмещение при осадке 3,60 м, т	5742
Дедвейт при осадке 3,60 м, т	3801
Водоизмещение при осадке 4,30 м, т	7100
Дедвейт при осадке 4,30 м, т	5158
Экипаж / Мест, чел	12 / 14
Мощность ГД, кВт	2х720
Скорость хода, уз	11,0
Общий объем балластных танков, куб.м	2322
Класс РРР "М-СП 4,5 (лед 10) А"	

ГСМ	Голубенков		11.02.2021
ГЭРА	Богданов		11.02.2021
Подразд.	Фамилия	Подпись	Дата

СОГЛАСОВАНО

Сухогрузное судно класса "М-СП 4,5 (лед 10) А" РРР. Технический проект

RDB 63.01.360060.002ВО

Изм.	Лист	№ докум.	Подп.	Дата
Разраб.		Заводской		11.02.2021
Пров.		Абрамов		11.02.2021
Н.контр.		Шагова		11.02.2021
Утв.		Санкин		11.02.2021

Общее расположение

Лит.	Масса	Масштаб
		1:150

Лист | Листов 1

Ростовское ШКБ ТАПЕЛЬ

Формат А1

Подп. и дата | Инв. № дубл. | Взам. инв. № | Подп. и дата | Инв. № подл.